94983
TAMARA 1

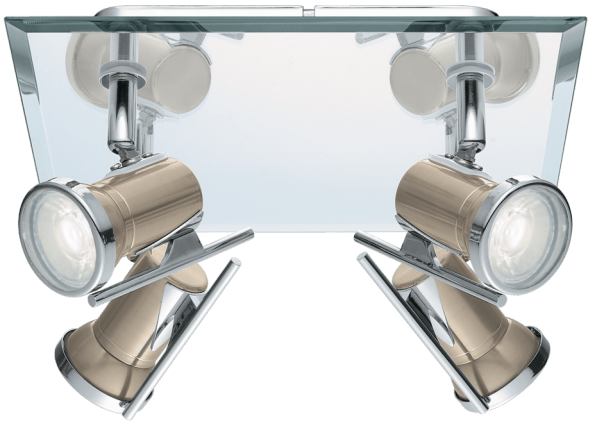

Allgemeine Informationen

Materialnummer	94983
Type	Spot
Produktsegment	Wohnraumleuchte
Thema	Bad

Abmessungen

Artikel Höhe (in mm/in)	260
Artikel Länge (in mm/in)	240
Nettogewicht (in kg)	1,75

Material & Farbe

Gehäusematerial	Stahl
Gehäusefarbe	nickel-matt, chrom
Glas-/Schirmmaterial	Spiegel

Funktionalität

Schalterart	ohne Schalter
Batterie	Nein

94983
TAMARA 1

Technische Informationen

Schutzart	IP44
Schutzklasse	2
Netzspannung	220-240V,50/60Hz
Betriebsspannung	220-240V,50/60Hz
max. Wattage (1)	4X3,3W

Leuchtmittel 1

Fassungsart (1)	GU10
Leuchtmitteltyp (1)	GU10-LED
Leuchtmittel	im Lieferumfang enthalten
Lichtfarbe Gesamt	WARM WHITE

GU10 | 4X3,3 W | 4X x 240lm | IP44

Contact | Support
eglo.com/en/eglo-worldwide